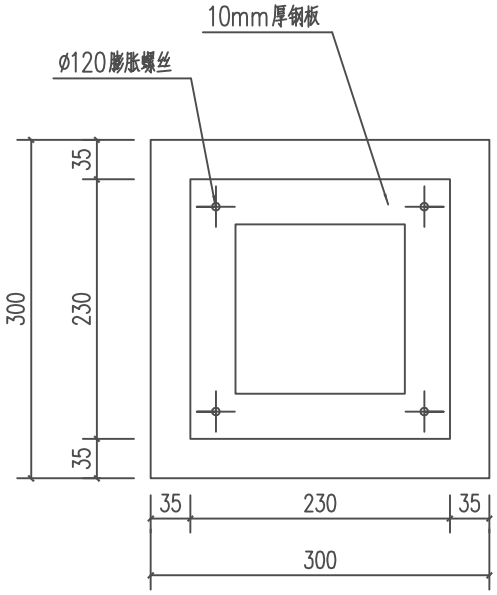
10mm厚钢板
ø120膨胀螺丝
35
230
35
300
35
230
35
300